Disposition TS 1:50

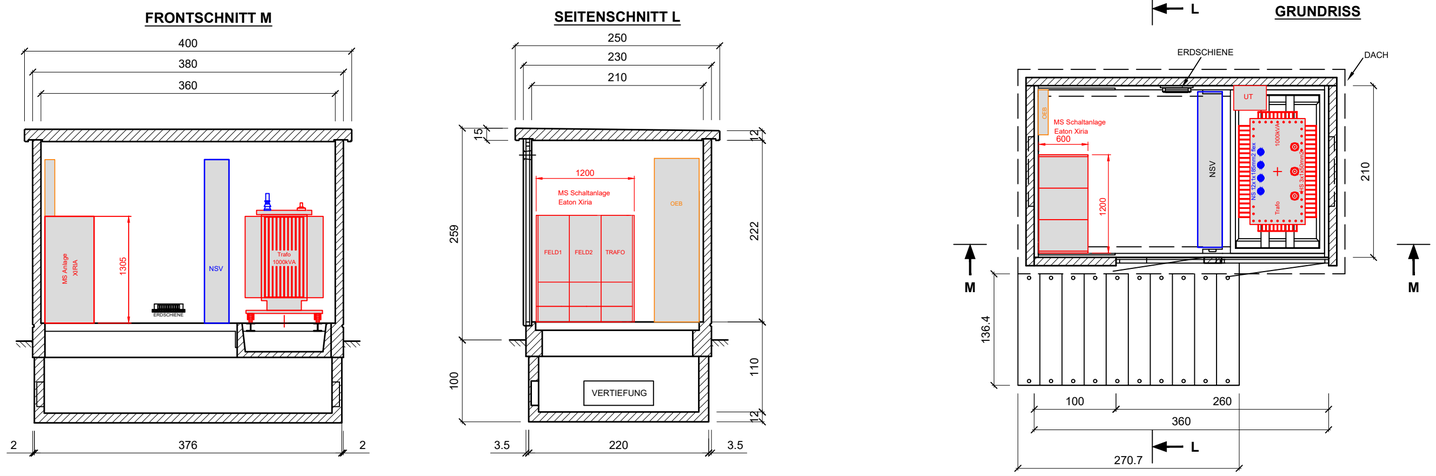

Netzschema

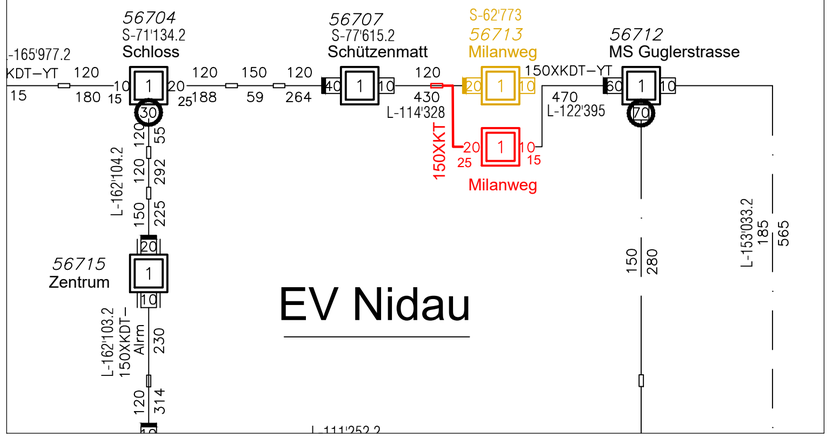

Situation Werkplan 1:500

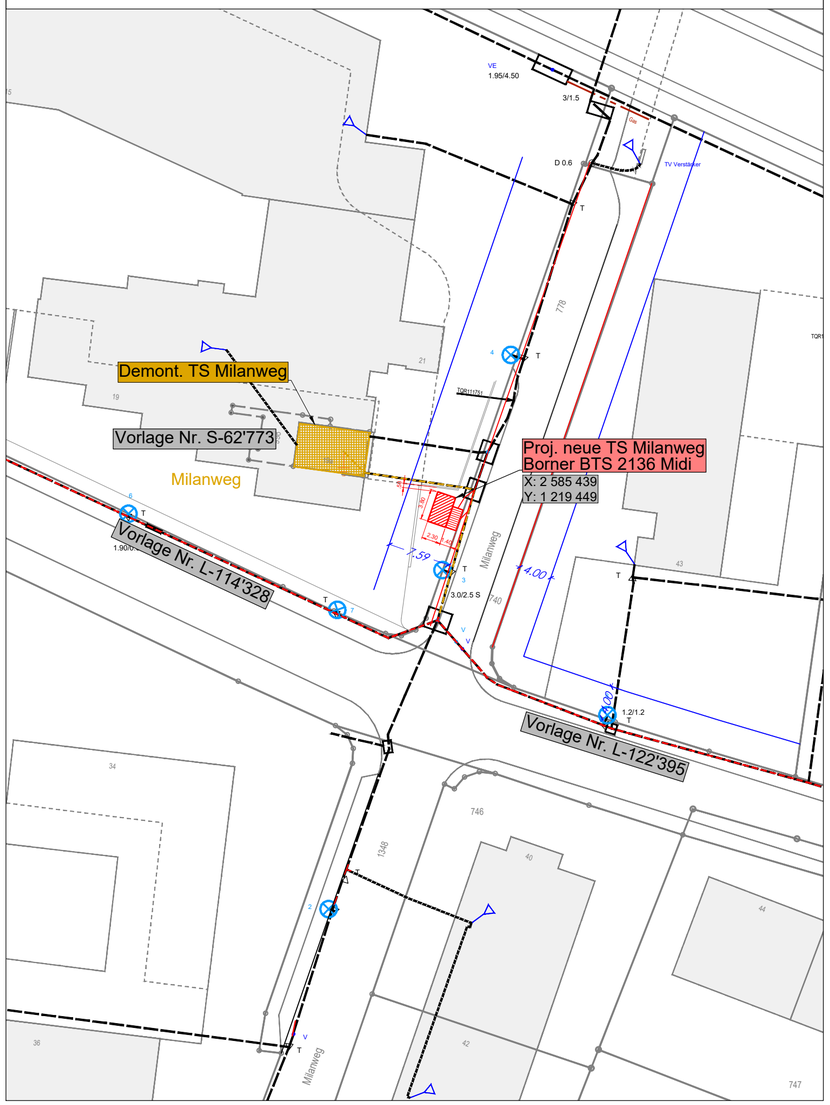

Prinzipschema

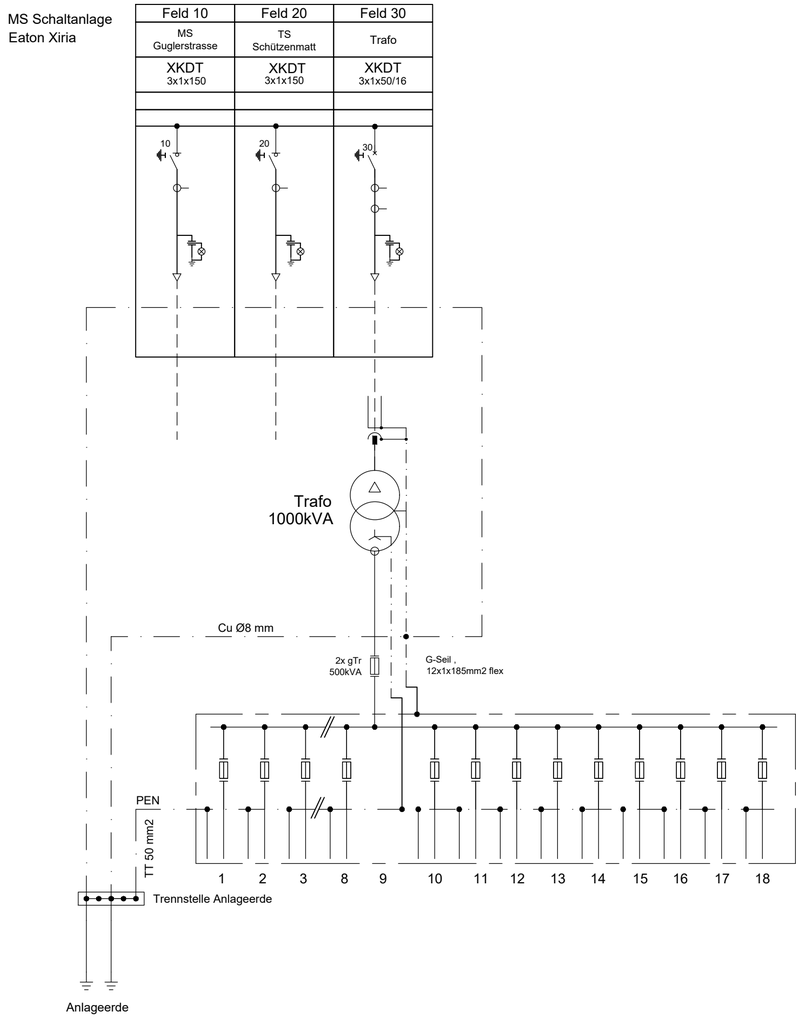

Übersichtsplan 1:25000

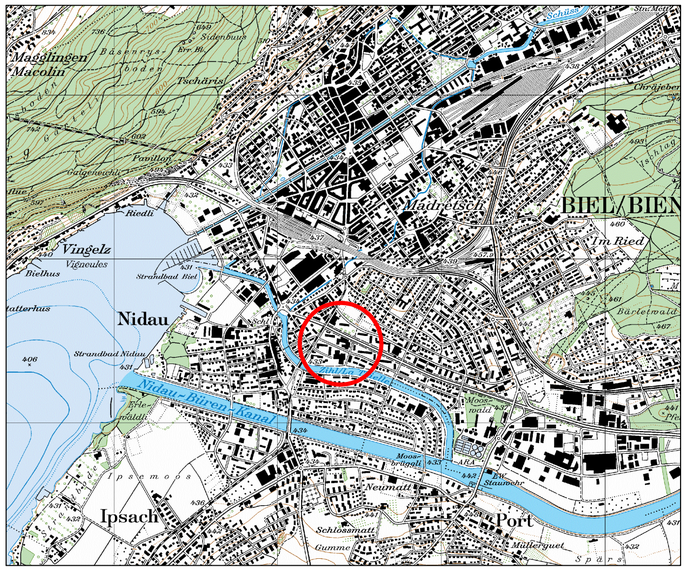

ESTI-Planvorlage

TS Milanweg
Gemeinde Nidau

BKW
BKW Energie AG
Projekte Seeland
Dr. Schneider-Strasse 10
2560 Nidau
Telefon 058 477 22 00

N

190805_ESTI_Milanweg.dwg

Plannummer:	Erstellt:	Projektleiter:
6-12-000288-01/801	05.08.2019 READR	R. Buchser

Index:	Geändert:	Geprüft:	Massstab:
A	23.05.2023 SCHNN01		1:500